1996

AXXOR

Cette photo a été réalisée sans trucage, sur une caravane de série, sans aucune transformation.

En confiance

Vous pouvez tout demander à une caravane AXXOR : elle bénéficie de l'expérience, de la puissance industrielle et des moyens technologiques de l'un des plus grands constructeurs européens de véhicules de loisirs.
Sa structure à toute épreuve a été conçue pour supporter les contraintes d'une utilisation intensive. Sa tenue de route, déjà légendaire, lui confère une sécurité active exemplaire. Son design, ses équipements, sa décoration, la rendent très agréable à vivre au quotidien. Avec AXXOR, vous pouvez compter sur la compétence d'un vaste réseau de concessionnaires, pour vous conseiller, vous guider dans votre choix et satisfaire toutes vos exigences.
Et maintenant, découvrons ensemble les caravanes AXXOR.

nce

ravane AXXOR :
issance industrielle
des plus grands
de loisirs.
çue pour supporter
sive. Sa tenue
une sécurité
uipements,
ble à vivre
vez compter
e réseau
pour vous
der

AXXOR

Moorea

Moorea

400 DD

A vous la liberté

Samoa

L'espace et le CONFORT

Faciles à vivre, les nouvelles Samoa sont toujours plus actuelles, accueillantes et confortables... L'espace intérieur, la décoration, le niveau d'équipement... tout a été conçu pour votre agrément ! Faites votre choix : dans la gamme Samoa, vous trouverez la caravane qui saura satisfaire vos attentes, tout en respectant votre budget.

POUR VIVRE PLEINEMENT VOS LOISIRS

pace
ORT

out a été conçu pour
otre agrément !
Faites votre choix :
dans la gamme
amoa, vous
rouverez la
aravane qui
aura satisfaire
os attentes, tout
n respectant
otre budget.

IRS

HAVANE HAVANE HAVANE HAVANE

Une chaleureuse convivialité

PERLE PERLE PERLE PERLE

Une différence très appréciée

Place à la détente

Priorité à l'espace

Vous aimez les tons "bois" ? Alors vous serez séduit par le décor Havane avec ses nouvelles tonalités, ses tissus coordonnés et son revêtement de table "loupe ambrée". Mais vous pouvez préférer le décor Perle, très apprécié dans le monde des caravaniers. Il est décliné en gris tendre et associé à des tissus aux couleurs chatoyantes... En Havane ou en Perle, le cadre de vos vacances sera harmonieux et vous profiterez mieux de votre Samoa, avec son espace bien agencé et ses baies vitrées qui s'ouvrent toutes largement sur l'extérieur. Dans la chambre, vous pourrez vous isoler, vous détendre et dormir à l'aise sur un large lit de 140 avec un sommier à lattes, sous lequel vous disposez d'un vaste espace de rangement très accessible.

Samoa

Habitation

- Larges baies, en double vitrage teinté et isolant.
- Toutes les baies ouvrantes.
- Façade avant avec grande baie panoramique.
- Store à enrouleur et voilages coulissants, moustiquaire sur baie avant.
- Lanterneau double, orientable, à aération permanente avec moustiquaire.
- Toutes les séparations en porte coulissante rigide.
- Lits fixes avec sommier à lattes intégrant un coffre de rangement.
- Matelas forte épaisseur pour un meilleur confort.

Cuisine

- Combiné inox avec plaque de cuisson (2 feux avec sécurité) et évier.
- Abattant de protection en verre teinté au-dessus de la plaque de cuisson.
- Réfrigérateur ELECTROLUX 12 /220V / gaz, 70 litres.
- Double éclairage halogène.
- Store vénitien.

Cabinet de toilette

- Bac à douche avec douchette et flexible (sauf modèle 400 CP).
- Lavabo, miroirs et rangements fonctionnels.
- WC à cassette THETFORD, en option sur tous les modèles avec cabinet de toilette.

Avec son mobilier repensé, sa hauteur intérieure portée à 1,95 m, ses rangements complémentaires, ses nouveaux tissus coordonnés créant une parfaite harmonie entre les coussins, les rideaux et le lit, la dernière collection Samoa offre encore

Modèle	Samoa 350 DD	Samoa 350 CP
Dimensions intérieures (m)	3,53 x 2,03	3,53 x 2,03
Hauteur intérieure (m)	1,95	1,95
Longueur carrosserie extérieure (m)	4,06	4,06
Dimensions hors tout (m)	5,06 x 2,14	5,06 x 2,14
Hauteur hors tout (m)	2,52	2,52
Poids à vide estimé (kg)	640	610
Charge utile estimée (kg)	130	140
Poids total en charge (kg)	770	750
Pneumatiques	165R13 P4 R	165R13 P4 R
Nombre de couchages	3	3/4
Dimensions des couchages (cm) :		
- chambre parents		190 x 140
- chambre enfants		
- dînette avant	203 x 140	
- dînette latérale		180 x 98
- dînette arrière	203 x 69	

Banquette
Table
Mobilier
Cuisine
Cabinet de toilette
Lit fixe

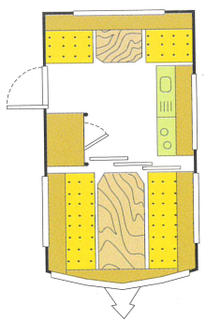

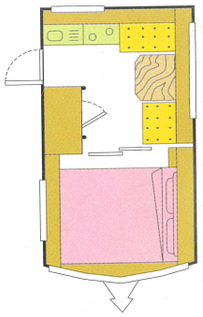

AXXOR
En confiance

nobilier repensé, sa hauteur ée à 1,95 m, ses rangements ntaires, ses nouveaux tissus rdonnés créant une parfaite monie entre les coussins, les rideaux et le lit, la dernière llection Samoa offre encore

Choisissez votre SAMOA

plus d'attraits. Vous saurez apprécier les nombreux détails d'aménagement qui vous rendront la vie plus facile au quotidien. A titre d'exemple, sur tous les modèles AXXOR, une seule clé suffit pour ouvrir à la fois la porte d'entrée et le coffre avant, doté d'une serrure de sécurité.

	Samoa 350 CP	Samoa 400 CP	Samoa 400 DD	Samoa 430 CPA	Samoa 430 CE	Samoa 430 DD	Samoa 450 CPA	Samoa 550 CPE
	3,53 x 2,03	3,93 x 2,03	3,93 x 2,03	4,38 x 2,03	4,38 x 2,03	4,38 x 2,03	4,60 x 2,20	5,47 x 2,35
	1,95	1,95	1,95	1,95	1,95	1,95	1,95	1,95
	4,06	4,45	4,45	4,82	4,82	4,82	5,13	5,99
	5,06 x 2,14	5,46 x 2,14	5,46 x 2,14	5,92 x 2,14	5,92 x 2,14	5,92 x 2,14	6,16 x 2,31	7,01 x 2,46
	2,52	2,52	2,52	2,52	2,52	2,52	2,52	2,52
	610	705	765	755	810	780	880	1040
	140	160	155	195	160	170	135	160
	750	865	920	950	970	950	1015	1200
	165R13 P4 R	165R13 P4 R	165R13 P4 R	165R13 P4 R	165R13 P4 R	165R13 P4R	175R13 C	175R13 C
	3/4	4	3/4	3/4	5	4	4	6
	190 x 140	190 x 140		190 x 140	203 x 135 190 x 60		190 x 140	190 x 140 185 x 75 185 x 65
	180 x 98	170 x 130	203 x 135 2/203 x 77	170 x 120	180 x 120	203 x 120 203 x 140	180 x 130	180 x 130

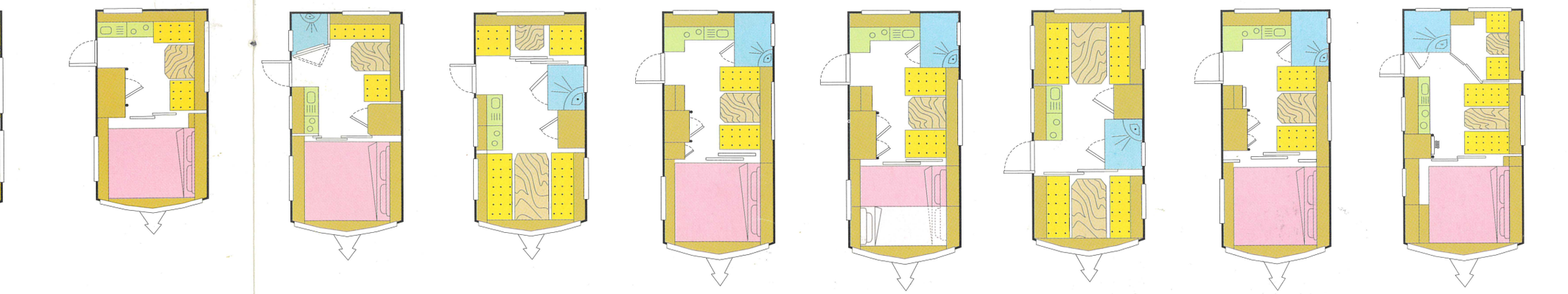

Tous les modèles SAMOA sont disponibles avec décor HAVANE ou PERLE, au choix.

Châssis

- Châssis ALKO galvanisé avec vérins boulonnés sur châssis.
- ALKO Euro-essieu EAS.
- Tête d'attelage avec témoin de verrouillage.
- Dispositif automatique de recul.
- Cache-flèche en ABS.

Carrosserie

- Construction en panneaux sandwich.
- Façade avant en ABS avec poignées de manœuvre intégrées.
- Vaste coffre intégré avec logement pour 2 bouteilles de gaz, roue de secours, réservoir d'eau propre et réservoir d'eaux usées, ouverture assistée par vérins à gaz.
- Porte d'entrée fermière en 2 parties, avec panneau intérieur moulé.

Equipements divers

- Chauffage à gaz TRUMATIC dans le modèle 550 CPE (en option sur tous les autres modèles).
- Transformateur 220/12 V avec fusibles et disjoncteur.
- Réservoir d'eau de 25 litres avec pompe à eau électrique (modèle 550 CPE avec réservoir de 45 litres et remplissage extérieur).
- Evacuation des eaux usées par canalisation rigide, regroupée, avec raccord d'évacuation.
- Circuit de gaz Propane avec prédétendeur et lyre, permettant la connection de chaque bouteille sans les déplacer.

Créée pour votre plaisir

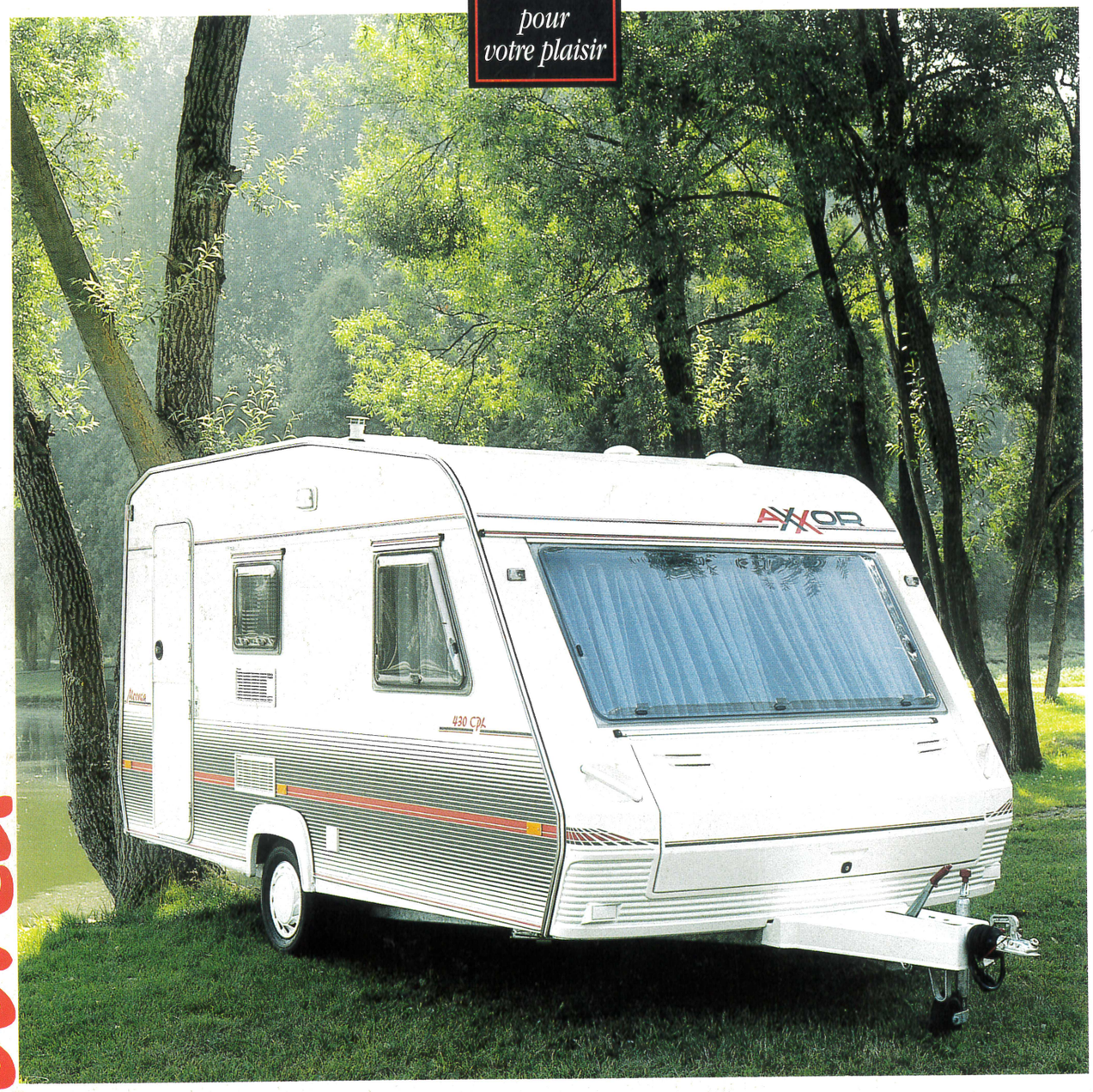

L'esthétique et le RAFFINEMENT

Plus que jamais cette année, les Moorea sont indissociables d'une certaine qualité de vie. D'emblée, elles se distinguent par le nouveau design de leur face arrière en polyester moulé et disposent d'une large bande de feu-stop intégrée, conformément à la dernière tendance en vigueur dans le monde automobile, pour accroître votre sécurité. Leur espace intérieur, encore plus fonctionnel, toujours mieux équipé, encore plus raffiné, comblera toutes vos exigences.

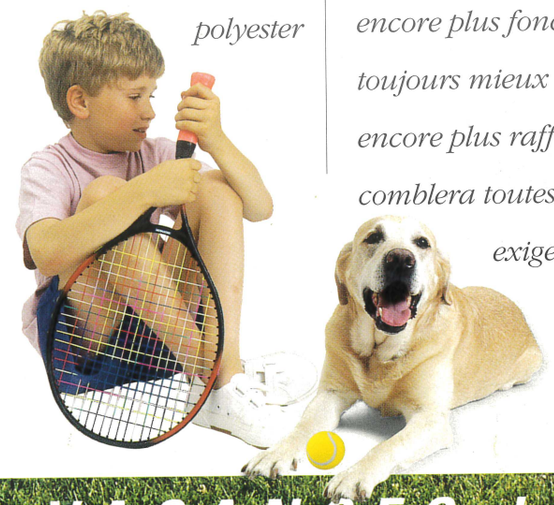

Moorea

DONNEZ DU STYLE A VOS VACANCES !

tique

EMENT

ulé et disposent d'une
ge bande de feu-stop
égrée, conformément
a dernière tendance en
ueur dans le monde
tomobile, pour
croître votre sécurité.
r espace intérieur,
core plus fonctionnel,
jours mieux équipé,
core plus raffiné,
mblera toutes vos
exigences.

T S !

HAVANE HAVANE HAVANE HAVANE

Une nouvelle harmonie

PERLE
PERLE
PERLE
PERLE
Une personnalité affirmée

Le sens du raffinement

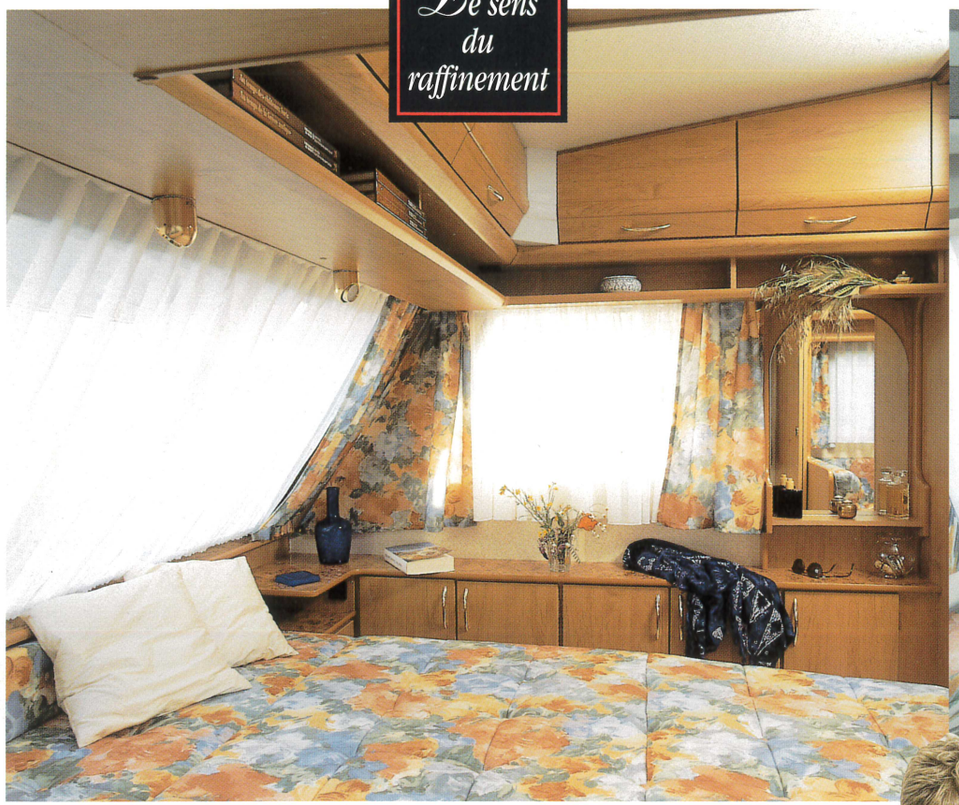

La douceur de vivre

Il fait bon vivre dans l'ambiance raffinée des Moorea. Que vous choisissiez le décor Havane ou Perle, disponible sur tous les modèles, vous goûterez au plaisir rare de vivre dans un espace où tout a été conçu pour le confort et la détente de toute la famille : banquettes confortables avec tissus coordonnés aux rideaux, vastes rangements, équipements très complets, larges baies vitrées toutes ouvrantes, laissant abondamment entrer la lumière... Et dans la chambre séparée du salon par une porte coulissante, vous dormirez comme chez vous dans un grand lit équipé d'un sommier à lattes, recouvrant un vaste espace de rangement facilement accessible.

Moorea

Habitation

- Larges baies, en double vitrage teinté et isolant.
- Toutes les baies ouvrantes.
- Façade avant avec grande baie panoramique.
- Store à enrouleur, voilages coulissants, 2 moustiquaires.
- Lanterneau double, orientable, à aération permanente avec moustiquaire et store obturateur.
- Dossiers anti-condensation.
- Toutes les séparations en porte coulissante rigide.
- Lits fixes avec sommier à lattes intégrant un coffre de rangement.
- Matelas forte épaisseur pour un meilleur confort.
- Coiffeuse avec miroir et éclairage dans la chambre des modèles 480 CPA et 550 CPL.

Cuisine

- Plaque de cuisson (2 feux avec sécurité) et évier/égouttoir en émaillé.
- Abattant de protection en verre teinté, au-dessus de la plaque de cuisson.
- Réfrigérateur ELECTROLUX 12 /220V / gaz, 70 litres.
- Double éclairage halogène.
- Store vénitien.

Cabinet de toilette

- Bac à douche avec douchette et flexible (sauf modèle 400 CP).
- Lavabo, miroirs et nombreux rangements fonctionnels.
- WC à cassette THETFORD, en option sur tous les modèles.

Encore plus esthétiques avec leur face arrière en polyester moulé intégrant la bande de feu-stop et les poignées de manœuvre, les Moorea offrent une nouvelle hauteur intérieure de 1,95 m.

Modèle	Moorea 400 CP	Moorea 400 DD	Moorea 430 CPA
Dimensions intérieures (m)	3,93 x 2,03	3,93 x 2,03	4,38 x 2,03
Hauteur intérieure (m)	1,95	1,95	1,95
Longueur carrosserie extérieure (m)	4,45	4,45	4,90
Dimensions hors tout (m)	5,48 x 2,14	5,48 x 2,14	5,94 x 2,14
Hauteur hors tout (m)	2,52	2,52	2,52
Poids à vide estimé (kg)	760	770	770
Charge utile estimée (kg)	150	140	180
Poids total en charge (kg)	910	910	950
Pneumatiques	165R13 P4 R	165R13 P4 R	165R13 P4 R
Nombre de couchages	3	3/4	3/4
Dimensions des couchages (cm) :			
- chambres	190 x 140		190 x 140
- dînette avant		203 x 135	
- dînette latérale	170 x 130		170 x 120
- dînette arrière		2/203 x 77	

- Banquette
- Table
- Mobilier
- Cuisine
- Cabinet de toilette
- Lit fixe

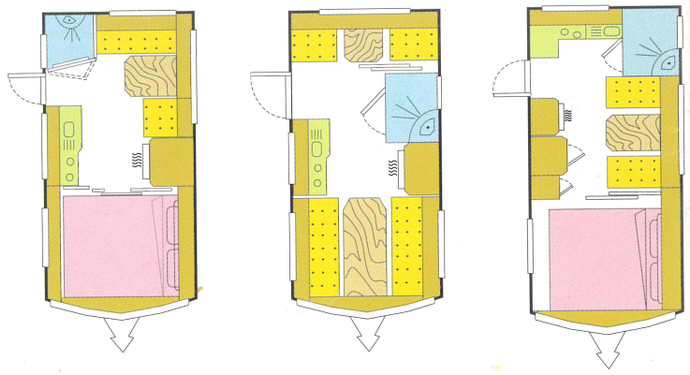

AXXOR
En confiance

sthétiques avec leur face
olyester moulé intégrant
eu-stop et les poignées de
oorea offrent une nouvelle
ur intérieure de 1,95 m.

Choisissez votre MOOREA

Des rangements complémentaires, un mobilier réactualisé pour le cabinet de toilette, une nouvelle harmonie des tissus et de nombreux détails d'aménagement viennent accroître votre plaisir.

oorea 0 DD	Moorea 430 CPA	Moorea 430 DD	Moorea 430 CPL	Moorea 460 CPA	Moorea 480 CPA	Moorea 480 CPA Option "LS"	Moorea 550 CPL	Moorea 550 CPL Option "LS"
x 2,03	4,38 x 2,03	4,38 x 2,03	4,38 x 2,20	4,60 x 2,20	5,00 x 2,20	5,00 x 2,20	5,47 x 2,20	5,47 x 2,20
,95	1,95	1,95	1,95	1,95	1,95	1,95	1,95	1,95
4,45	4,90	4,90	4,90	5,13	5,53	5,53	5,99	5,99
x 2,14	5,94 x 2,14	5,94 x 2,14	5,94 x 2,31	6,16 x 2,31	6,57 x 2,31	6,57 x 2,31	7,03 x 2,31	7,03 x 2,31
2,52	2,52	2,52	2,52	2,52	2,52	2,52	2,52	2,52
770	770	850	860	863	920	920	970	970
140	180	150	155	152	180	180	180	180
910	950	1000	1015	1015	1100	1100	1150	1150
R13 P4 R	165R13 P4 R	165R13 P4 R	175R13 C	175R13 C	175R13 C	175R13 C	175R13 C	175R13 C
3/4	3/4	4	4	4	4	4	4	4
	190 x 140		190 x 140	190 x 140	190 x 140	2/196 x 83	190 x 140	2/203 x 83
x 135		203 x 120						
	170 x 120		180 x 130	180 x 130	180 x 130	180 x 130		
03 x 77		203 x 140					220 x 140	220 x 140

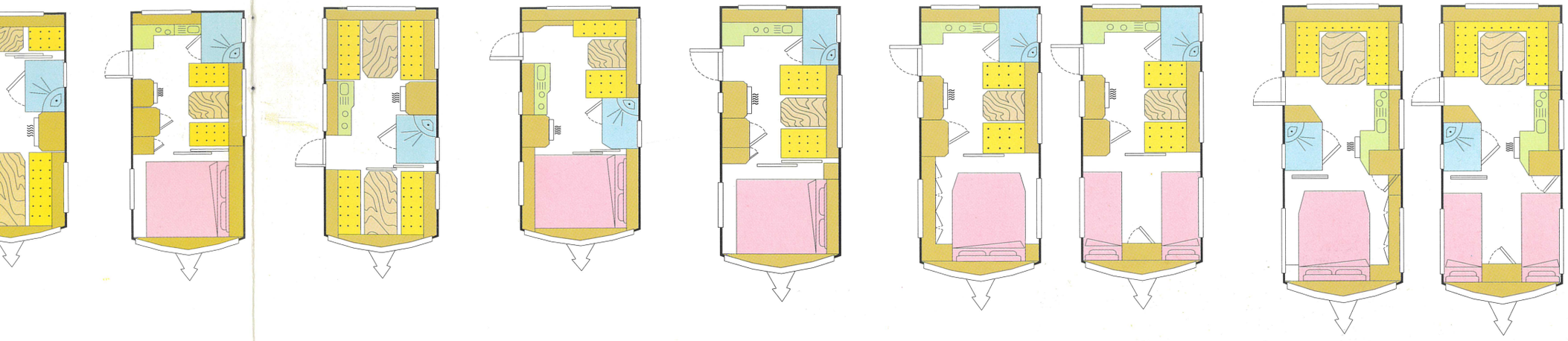

Tous les modèles MOOREA sont disponibles avec décor HAVANE ou PERLE, au choix.

Châssis

- Châssis ALKO galvanisé avec vérins boulonnés sur châssis.
- ALKO Euro-essieu EAS.
- Amortisseurs à double effet.
- Tête d'attelage avec témoin de verrouillage.
- Dispositif automatique de recul.
- Cache-flèche en ABS.

Carrosserie

- Construction en panneaux sandwich.
- Façade avant en ABS avec poignées de manoeuvre intégrées.
- Bande de feu-stop intégrée.
- Vaste coffre intégré avec logement pour 2 bouteilles de gaz, roue de secours, réservoir d'eau propre et réservoir d'eaux usées, ouverture assistée par vérins à gaz.
- Porte d'entrée fermière en 2 parties avec panneau intérieur moulé.
- Eclairage extérieur sous auvent.

Equipements divers

- Chauffage à gaz TRUMATIC.
- Air pulsé dans les modèles 480 CPA et 550 CPL.
- Transformateur 220/12 V avec fusibles et disjoncteur.
- Réservoir d'eau de 25 litres avec pompe à eau électrique (modèle 480 CPA et 550 CPL avec réservoir de 45 litres et remplissage extérieur).
- Evacuation des eaux usées par canalisation rigide, regroupée, avec raccord d'évacuation.
- Circuit de gaz Propane avec prédétendeur et lyre, permettant la connection de chaque bouteille sans les déplacer.

Offrez vous plus D'ESPACE

Les auvents AXXOR, Opal et Cristal, s'adaptent idéalement au design et à la personnalité de votre caravane AXXOR. Ils ont été conçus pour vous simplifier la vie en vacances. Réalisés en tissu synthétique très résistant, ils sont durables et faciles à entretenir. Modulables et transformables, ils permettent toutes les extensions avec leurs 2 côtés détachables et permutables. Vous pouvez ainsi

AUVENT OPAL

- Façade relevable.
- Profondeur 2,40 m avec visière de 0,30 m.
- 2 côtés détachables et permutables.
- Façade avec baie en cristal imprimé, entourée de 2 portes.
- Toit en toile enduite PVC avec vernis anti-poussière.
- Haubanage latéral.
- Armature en tubes Acinox d'un diamètre de 25 mm (garantie 5 ans anti-corrosion).

onnalité de votre
. Réalisés en tissu
t transformables,
Vous pouvez ainsi

très facilement réaliser une annexe jouxtant l'auvent sur le côté, pour créer un nouvel espace. Des chambres, en coton léger, avec tapis de sol en toile enduite PVC étanche, peuvent être montées sous l'auvent ou sous l'annexe. Et pourquoi ne pas adjoindre également un patio dans le prolongement de votre auvent, pour réaliser une très agréable avancée qui servira aussi à protéger la façade ?

Cristal

Choisissez votre AUVENT

AUVENT CRISTAL

- Auvent tout synthétique.
- Façade détachable.
- Profondeur 2,70 m + visière armaturée 0,50 m.
- 2 côtés détachables permutables.
- Façade avec baie cristal imprimé, entourée de 2 portes.
- Toit en toile acrylique anti-condensation isotherme.
- Fermeture à glissière en maille injectée.
- Armature en tubes Acinox d'un diamètre de 25 mm (garantie 5 ans anti-corrosion).

GRILLE DE CORRESPONDANCE TAILLE CARAVANES/AUVENTS

AXXOR	OPAL / CRISTAL (Taille)
350	C
400	D
430	E
450/460	F
480	G
550	H

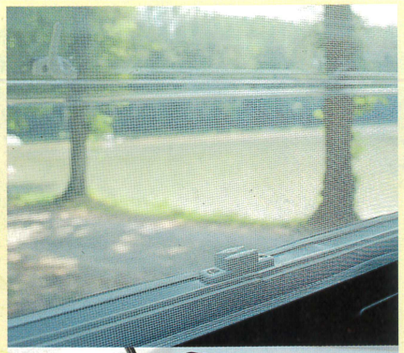

Les petits plus de la vie courante

Pour accroître encore la qualité de la vie dans votre caravane et vous permettre de profiter pleinement de vos vacances, AXXOR vous propose quelques options très pratiques au quotidien.

- **WC à cassette THETFORD :**
  Sa cassette extractable de l'extérieur permet une vidange facile.
- **Climatisation :**
  Un frais plaisir dont vous ne pourrez plus vous passer.
- **Chauffage :**
  Pour utiliser votre AXXOR en toute saison (déjà existant sur tous les modèles Moorea et 550 CPE Samoa).
- **Stores à enrouleur et moustiquaires :**
  Déjà existants sur certains modèles, vous pouvez en disposer sur toutes les fenêtres.
- **Roue de secours :**
  Se loge dans le coffre arrière, pour prendre la route en toute sécurité.
- **Trappe d'accès extérieur :**
  Permet d'accéder par l'extérieur au rangement existant sous le lit.

Conception d'une structure de toit renforcée pour l'option climatisation.

OPTIONS

tructure de toit renforcée
our l'option climatisation.

Une construction sûre et rigoureuse

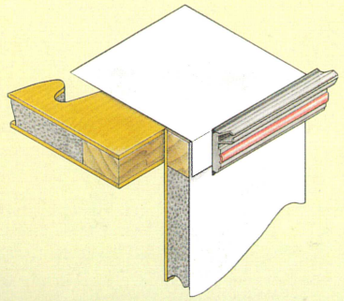

L'assemblage toit / parois

- AXXOR est l'un des rares constructeurs à offrir une structure sandwich comportant un revêtement rabattu sur la paroi, avant la pose du profilé. Cette technique AXXOR, assure une étanchéité parfaite, garantie 4 ans (AXXOR est la première marque à avoir proposé une garantie aussi étendue pour les caravanes).

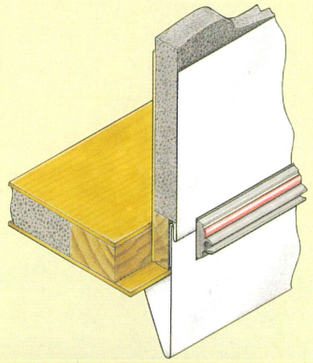

L'assemblage parois / plancher

- La construction en panneaux sandwich allège le poids de la caravane tout en augmentant sa rigidité et sa stabilité.
- L'enjoliveur bas de caisse permet un écoulement parfait de l'eau et assure la protection et l'étanchéité totale du plancher.

Le train de roulement

- L'Euro essieu ALKO voie large, monté sur chassis ALKO galvanisé, assure une sécurité exemplaire, un confort parfait et contribue à la tenue de route AXXOR, déjà légendaire. Cet essieu est doté d'un amortisseur à double effet sur la Moorea (en option sur la Samoa).

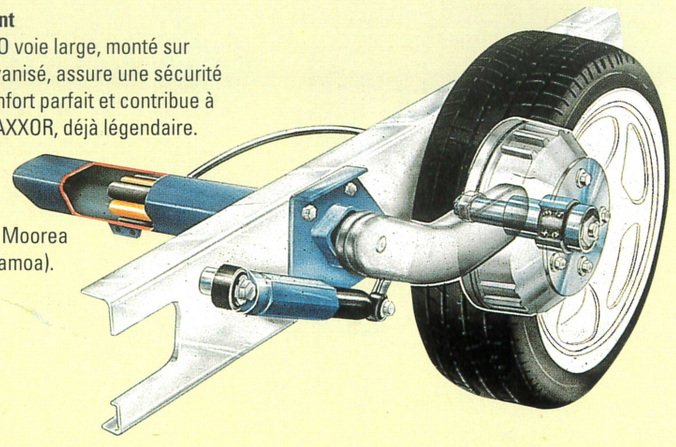

Camping-cars

Et, si vous êtes amateur de voyages itinérants, en toute liberté, AXXOR vous propose une gamme de camping-cars bénéficiant du savoir-faire AXXOR en matière de véhicules de loisirs.

MATERIEL ET MAIN D'ŒUVRE GARANTIE 2 ANS, ETANCHEITE GARANTIE 4 ANS

AXXOR ASSURE LE SERVICE APRÈS VENTE DANS LA PLUPART DES PAYS EUROPÉENS

LA COMPÉTENCE D'UN RÉSEAU

AXXOR

En confiance

AXXOR, Z.A. de Courtaboeuf
1, rue de Terre-Neuve - Bât. C
91967 LES ULIS
Tél. (1) 69 29 91 29 - Fax. (1) 69 29 91 26

Les descriptions et illustrations de ce document ne sont pas contractuelles.
Les auvents sont couverts par une garantie de 1 an.
AXXOR se réserve, dans le cadre de sa politique d'amélioration, le droit de modifier ses produits à tout moment et sans préavis, sans obligation de transformer les modèles fabriqués antérieurement.
Indication des poids et dimensions avec tolérance de ± 4 %

MAP - RC PARIS B 353.880.842. IMPRIMÉ EN FRANCE - PHOTOS : J.F. KRETTLY - STYLISME PACH : GO SPORT - DÉCATHLON.